深圳市京华信息尼欧(NIHO)事业部简介

深圳市京华信息尼欧(NIHO)事业部，是深圳市京华电子股份有限公司投资兴办的一家从事高新技术产品研究、开发和进行生产经营的高科技企业。

秉系京华公司 “ 重质量、守信誉、讲实干、多贡献 ” 的企业精神，凭藉京华电子股份有限公司强大的资金、管理、技术等多种支持，京华信息尼欧(NIHO)事业部紧跟国际先进技术，专业从事高科技产品，主要开发系列包括：数码录音笔、GPS、MP3、MP4 数码播放机、移动数字电视、手机。

公司现有一批现代化的高素质管理人员，并拥有一支多年从事计算机、通讯等领域高科技产品研发生产的高素质技术队伍，从设计、开发到生产、品质出货等，都有严格的控制。对产品质量一丝不苟。技术负责人具有国际先进技术水准，具备不断创新发展现有产品技术的能力。确保公司的产品具有与世界同步的高技术水准及先进性。

公司现在开发生产的：GPS、MP3、MP4 数码播放机、移动数字电视、手机与国外同类产品相比，以其技术成熟、质量稳定且具有成本优势。具有相当大的市场，发展潜力巨大，与国外产品竞争完全有优势。

公司生产基地位于深圳市平湖良安田京华工业园，占地 15 万平方米，拥有 20 万平方米的生产厂房。拥有 3000 多名训练有素的员工及强有力的管理队伍，完善的品质管理，已通过 ISO90001 和

ISO14001 认证。

本着“ 专业生产、规模销售、完美服务 ”的经营方针，公司将主要开发面向 21 世纪市场的高科技信息电子产品，不断推出更多的新品，形成规模，降低成本，树立全新的信息电子产品品牌，在全国范围内组建完善的销售网络和售后服务体系，拓展海外市场销售渠道，同时面向国际、国内两个市场销售。公司还将积极开辟 ICP 业务，努力发展成为一家融 IT 信息产品和信息服务于一体的新时代企业。使京华信息尼欧事业部数码产品快速进入百姓家，以更多更好的产品服务于大众生活。

目录

一、注意事项.....6
二、功能特点.....8
三、认识机型.....9
四、操作说明.....11
1、基本操作.....11
1.1 开/关机.....11
1.2 电源复位.....11
1.3 连接电脑及数据文件传输.....11
1.4 键盘解锁.....12
1.5 A-B 复读功能.....12
1.6 音量调节.....12
1.7 上一曲/下一曲（快退/快进）.....12
1.8 电池.....12
2、音乐播放.....13
2.1 播放/停止.....14
2.2 显示歌词.....14
2.3 音乐播放设置菜单.....14
3、视频播放.....15
3.1 文件选择.....16
4、图片浏览.....16

5、电子书 17
5.1 阅读文件 17
5.2 跳页 17
5.3 存储书签 17
5.4 提取书签 18
5.5 删除书签 18
5.6 字体大小 18
5.7 字体颜色 18
5.8 浏览模式 18
5.9 自动翻页 18
6.1 手动搜索 19
6.2 自动搜索 19
6.3 保存电台 20
6.4 预置电台 20
6.5 删除电台 20
6.6 FM 录音 20
6.8 收听地区 21
7、录音模式.....21
7.1 开始录音 21
7.2 播放录音文件 22
7.3 录音设置 22

8、附加功能.....23
8.1 秒表功能.....23
9、资源管理器.....24
9.1.删除文件.....24
10、设置.....24
10.1 显示设置.....25
10.2 系统设置.....25
10.3 桌面设置.....26
10.4 语言选择.....26
10.5 系统信息.....26
10.6 自动关机时间.....26
五、使用 USB 磁盘.....26
1、USB 显示模式.....26
2、充电显示模式.....26
六、固件升级.....27
七、故障解决.....29
八、产品规格.....30

一、注意事项

本手册包含重要的安全措施和正确使用产品的信息，以避免事故发生，确信在使用该产品之前仔细阅读该手册。

- 请不要将产品放在高温度、潮湿或粉尘多的地方。
- 避免摔落或强烈碰撞产品，不要让显示屏遭到猛烈震动，否则可能导致显示屏损坏或显示不正常。
- 请选择合适的音量，使用耳机不宜过大音量，若感到耳鸣，请调小音量或停止使用。
- 在下列情况下请充电：

A、电池电量图标显示没电时

B、系统自动关机，再次开机后很快关机

C、操作按键没有反应

- 本播放器电池采用的是 3.7V 锂电池,可重复充电使用.

该机有两种充电的方法可选择:

1.通过电脑 USB 口充电, 本机无论开机与否，只要您把该 MP4 机器与电脑连接,就可以给播放器充电。

2.通过随机配送的充电器充电,充电前将充电器接入电源，再将 USB 延长线的一端插到充电器上，另一端插入 MP4 的 USB 接口，即可充电。

3.在充电的过程中,充电器和 MP4 机有一定的升温,属于正常现象。

注：本机不能配用其他型号的充电器,否则会烧毁本MP4机,本公司概不负责,如需要本机原装充电器请与我公司有关部门联系。

- 播放器在格式化或正在进行上传和下载时请不要突然断开连接，否则可能导致程序出错。
- 对于那些因为产品损坏、维修或其他原因造成的抹除内存损失，本公司不负任何责任，请用户遵照使用手册进行规范操作。
- 请勿自行拆卸产品，不要使用酒精、稀释剂或苯类来擦洗产品表面。
- 不要在那些禁止使用电子设备的地区内使用该产品，比如在飞机上。
- 请不要在驾驶或在街上行走时使用该产品。

※ **本公司保留改进产品的权利，产品规格及设计如有变更，恕不另行通知！**

本手册所列图片仅供参考，以实际操作效果为准。

★ **（本机无防水功能）**

二、功能特点

- 2.0TFT 高清晰显示屏
- 支持 RM/RMVB 、MPEG-4(AVI)视频格式
- 支持 MP3、WMA、WAV、FLAC 等音乐格式
- 支持 3D 音效环绕效果，微软音效，可自定义 EQ
- 支持高清晰 JPEG 和 GIF 格式图片浏览
- 数码录音，A-B 复读功能
- FM 收音功能(可选功能)
- USB2.0 高速传输
- 支持电子书阅读支持游戏功能
- 自由变换桌面背景
- 具备秒表功能
- 移动硬盘功能，支持固件升级

三、认识机型

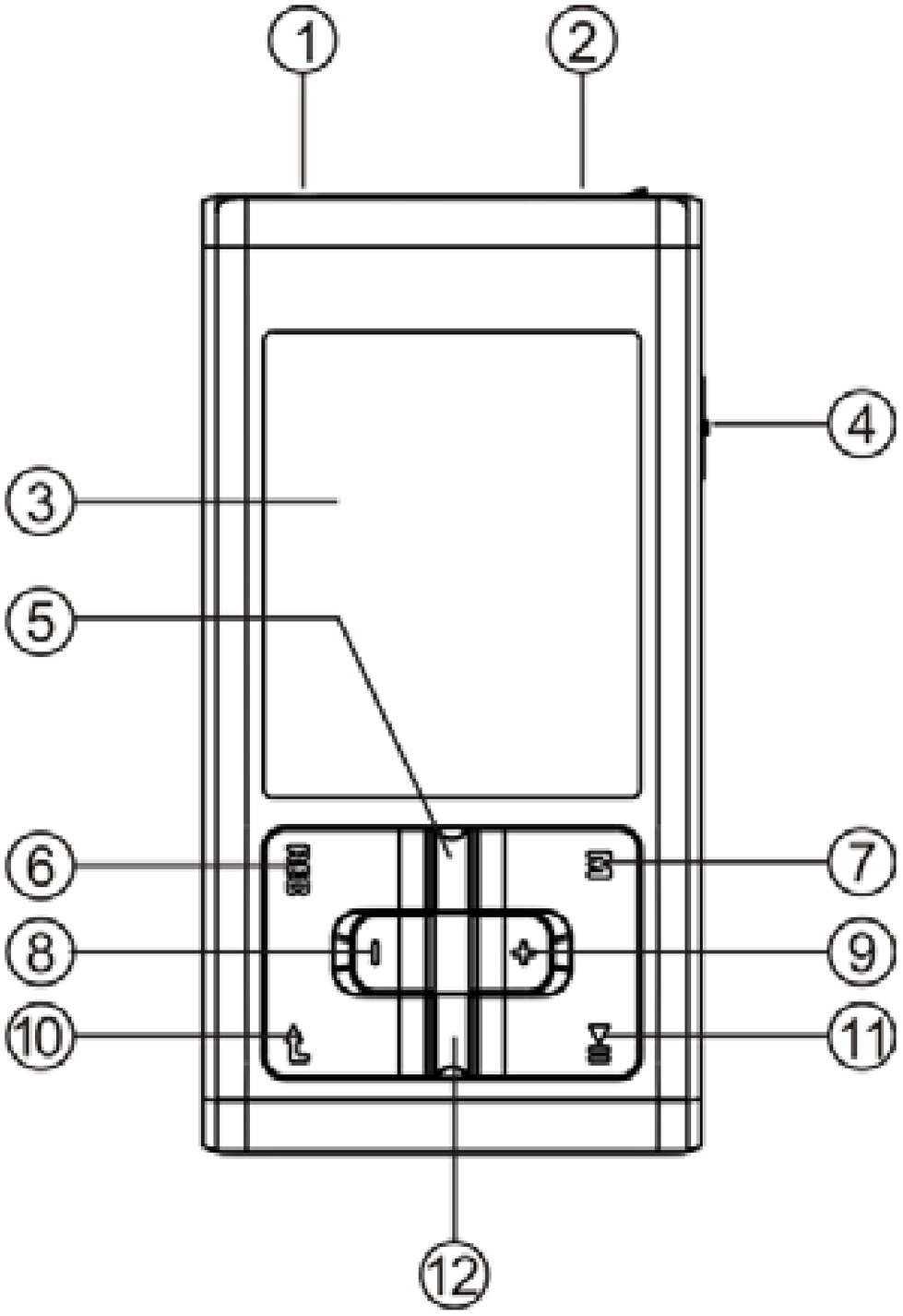

1. 耳机插孔
2. USB 接口。
3. 显示屏。
4. POWER 电源开关
5. 上一项、前一幅、上一曲、快退。
6. “ REC ” 键：录音、 A-B 复读。
7. “ M ” 键：菜单、确认、进入。
8. “ - ” 键：音量减小。
9. “ + ” 键：音量增大。
10. “ ↵ ” 键；返回、退出。
11. “ ▶/II ” 键：开机/播放/暂停/停止/解锁。
12. 下一项、后一幅、下一曲、快进。

四、操作说明

1、基本操作

1.1 开/关机

开机：

长按 ▶/II 键 3 秒种，播放器显示开机画面后进入正常工作模式。

关机：

a.在播放状态：短按 ▶/II暂停，再长按▶/II 3 秒关机。

b.其他模式下：按下 ▶/II3 秒关机。

c.量不足情况下，系统也会自动关机。

1.2 电源复位

如果您的播放器在使用过程中出现死机现象时,您可以通过按动背后的 RESET 键重新启动播放器。

1.3 连接电脑及数据文件传输

启动电脑，然后通过 USB 连接线将机器与电脑连接，这样便可实现 USB 供电或进行 USB 数据传输，本机和电脑通过 USB 接口连接，可以作为一个 U 盘使用。您仅仅需要将喜欢的音乐直接拖放在 MP4 播放器里面就可以了，而不需要任何第三方的程序来实现。

1.4 键盘解锁

当本机被锁定后，可以通过短按“ ▶/II ”键解锁。

1.5 A-B复读功能

在音乐播放状态下，短按“ REC ”键进入复读模式，此时显示屏上显示复读模式的图标中“ A ”，确认为复读段的起始点，再短按“ REC ”键，“ B ”点出现，确认为复读段的结束点，此时复读图标 A-B 固定，开始 A-B 段键反复播放，再短按“ REC ”键取消 A-B 复读。

1.6 音量调节

在音乐、放音、视频状态下，可以通过按“ + ”音量增大，按“ - ”键音量减小，一直按住按键可以持续增大或减小音量。

1.7 上一曲/下一曲（快退/快进）

在音乐、放音、视频状态下，短按 “ ⏮ ”、“ ⏭ ” 键上一曲或下一曲。长按 “ ⏮ ”、“ ⏭ ” 键快退或快进

1.8 电池

本机采用内置高容量锂电池。

电池可用时间会因为音量大小、播放文件类型、按键操作等因素来决定电池的可用时间。播放器可根据用户设置“ 自定义关机时

间 ” 或 “ 显示设置 ” 来节约电池。

2、音乐播放

开机后进入主界面，通过按 “ ⏮ ” 键或 “ ⏭ ” 键来选择所要的选项 “ 音乐播放 ”“ 视频 ” “ 图片浏览 ”“ 电子书 ” “ 收音机 ”“ 录音 ”“ 附加功能 ”“ 资源管理器 ”“ 设置 ” 等循环选择，选择音乐播放菜单，并短按 “ M ” 键进入选项菜单，此时弹出屏幕菜单

短按 “ ↵ ” 键进入上一级目录，再短按 “ ↵ ” 键可退出子菜单返回主界面。

通过按 “ + ”、“ - ” 键选择相应的菜单，选好播放文件后按 “ M ” 键进入文件播放。如果在本机内新增音乐文件时，请在播放音乐

文件前选择“ 更新媒体库 ”。

2.1 播放/停止

在音乐播放状态下，短按▶/II 暂停，

2.2 显示歌词

LRC歌词在网站下载或通过歌词制作软件自行制作。然后与MP3 歌曲相同的名字保存到您的播放器就可以实现歌词同步了。

当播放歌曲的目录下有同名歌词文件时，进入音乐播放设置菜单，在屏幕显示设置菜单中打开歌词显示。

2.3 音乐播放设置菜单

在音乐播放状态下，短按 M 键调出屏幕菜单，其中有多种选项设置，按“ + ”键或“ - ”键切换到所需设置菜单。选中后可

按 M 键认。

重复设置：单曲一次，单曲循环，全部一次，全部重复，试听。

播放设置：顺序播放，随机播放

微软音效：3D，重低音，音量均衡

音效选择：正常，微软音效，摇滚，流行，古典，重低音，爵士，我的音效，通过选择上述八项，体验不同的音乐效果；

我的音效设置：通过该选项，编辑自己喜欢的 EQ 效果。

屏幕显示：ID3，歌词，频谱，关。

3、视频播放

开机后进入主界面，通过按“ ⏮ ”键或“ ⏭ ”键来选择所要的选项“ 视频 ”，当选中视频文件时短按“ M ”键进入并播放。

当在播放时短按“ ↵ ”键返回上一级视频文件列表，短按“ ↵ ”键返回视频播放界面.

3.1 文件选择

在播放状态下短按“ ↵ ”键进入视频文件播放列表，短按“ + ”、“ - ”键选择视频文件。短按“ M ”键视频播放界面。

4、图片浏览

开机后进入主界面，通过按“ ⏮ ”键或“ ⏭ ”键来选择所要的选项“ **图片浏览** ”，按“ M ”键进入，通过按“ ⏮ ” 键或“ ⏭ ”键选择前一幅或后一幅图片，再短按 M 键播放。在播放图片过程中，短按 M 键，弹出屏幕菜单，通过短按“ +、 - ”键选择相应的设置，短按 M 键确认即可。浏览设置中，有多种时间间隔设置，如 2 秒，5 秒，8 秒，还有关闭。

注：本机不支持 1000 万像素以上的图片，如果您使用的是 1000 万以上的图片请在电脑上转换为低像素的图片后，再载入机器欣赏

5、电子书

5.1 阅读文件：

从主界面进入电子书选项，按“ + ”键或“ - ”键来选择要阅读的文件，再短按键 M 键开始阅读文件。阅读通过按“ ⏮ ”键或“ ⏭ ”键上下翻页。长按“ ⏮ ”键为快退，反之为快进。短按 M 键，弹出屏幕菜单，可通过短按“ + ”键或“ - ”键进行相应的设置

5.2 跳页：在弹出的屏幕菜单中，选择跳页，出现相应的界面，通过短按“ + ”键或“ - ”键选择所需的页数，最后短按“ M ”键确认即可，跳转到所想要的页面。

5.3 存储书签：在弹出的屏幕菜单中，选择“ 存储书签 ”，然后在相应的位置短按“ M ”键确认即可，可以通过短按“ ↵ ”

键退到电子书界面。

5.4 提取书签：在弹出的屏幕菜单中，选择“ 提取书签 ”，然后在相应的位置短按“ M ”键确认即可，可以通过短按“ ↵ ”键退到电子书界面。

5.5 删除书签：在弹出的屏幕菜单中，选择“ 删除书签 ”，然后在相应的位置短按“ M ”键确认即可，可以通过短按“ ↵ ”键退到电子书界面。

5.6 字体大小：在弹出的屏幕菜单中，选择“ 字体大小 ”，

三种选择：短按“ + ”、“ - ”键选择大字体、中字体、小字体，再按“ M ”键确定。

5.7 字体颜色：在弹出的屏幕菜单中，选择“ 字体颜色 ”

三种选择：白，绿，红

5.8 浏览模式：自动模式和手动模式

5.9 自动翻页：有 5 种选择（10 秒，15 秒，20 秒，25 秒，30 秒）

在阅读时可根据右边进度条指示估算剩余内容多少。

书签只对当前阅读文件操作，如阅读另外的文件，则书签需重新设定。

注：本机只支持“ ANSI ”编码格式的 TXT 文本，不支持其他格式的文本。

6、FM 收音(可选)

开机后进入主界面，通过按“ ⏮ ”键或“ ⏭ ” 键来选择所要的选项“ **收音机** ”，

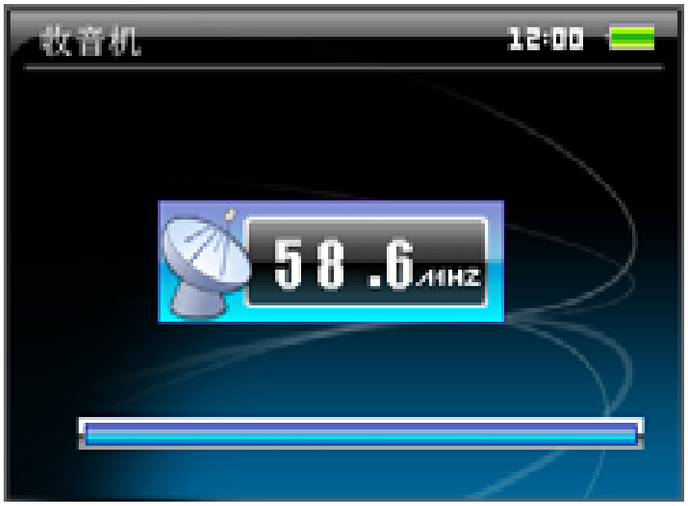

在收音状态短按 “ M ” 键选择相关的设置项，再按 M 键进入。

6.1 手动搜索

按 “ M ” 键进入手动搜索菜单，选择手动搜索，短按 “ ⏮ ” 键或 “ ⏭ ” 键手动向上/向下搜索电台，进行此操作时可作静音处理。

6.2 自动搜索

按 “ M ” 键之后选择自动搜索，从最初收听频率开始自动搜索直到下一个电台被自动锁定后停止.且可以进行全自动搜索电台并保存，搜索结束后将切换到预置的第一个电台进行收音。在搜索电台的过程中

按键会没有响应.

6.3 保存电台

进入保存电台菜单短按“ M ”键选择存储当前电台，选择存储电台位置 1, 2…后再次短按“ M ”键进行存储。

6.4 预置电台

按“ M ”键之后选择预设项后按 M 确认后短按“ ⏮ ”键或“ ⏭ ”键可进行预置电台的切换。

6.5 删除电台

选择删除，按“ M ”键，选择所需要删除的电台，按“ M ”键确定删除。

6.6 FM 录音

按“ M ”键之后弹出屏幕菜单，选择 FM 录音。准备录音界面，短按“ M ”键，调出屏幕菜单，通过短按“ + ”键或“ - ”键进行相应的录音质量、录音音量、桌面选择设置。然后，短按“ REC ”开始录音，再次短按“ REC ”暂停录音，短按“ ↵ ”键屏幕会提示是否保存录音文件，短按“ M ”键保存录音文件并进入下一次录音准备状态。

在准备录音状态下短按“ ↵ ”键返回收音界面。

6.7 立体声开关

在收音界面，短按“ 按“ M ”键之后弹出屏幕菜单，选择相应的设置

立体声开关：开/关

6.8 收听地区

有中国/欧洲/日本/美国/校园广播供选择

7、录音模式

7.1 开始录音

在主界面中进入准备录音状态，短按“ M ”键，调出屏幕菜单，通过短按“ + ”、“ - ”键进行相应的录音质量、录音音量、桌面选择设置。短按“ REC ”键可以开始录音，再短按“ REC ”键暂停录音，短按“ ↵ ”键屏幕会提示是否保存录音文件，短按“ M ”键保存录音文件并进入下一次录音准备状态。短按“ ↵ ”键并退出录音模式。录音界面如下，

7.2 播放录音文件

在在主界面中进入音乐播放，选择录音文件列表。选中录音文件按“ M ”键选择需要的文件开始播放。

7.3 录音设置

在录音模式准备状态下，可以短按 M 进入屏幕菜单，并进入“ 录音设置 ”选项，在“ 录音质量 ”/“ 录音音量“ /桌面选择“ 三项进行设置调整。

录音质量：高品质，普通品质。

录音音量： 1， 2， 3， 4， 5 五项可选。级别越高，录音出来的声音越大

桌面选择：四种选择

注：录制的声音文件可在音乐播放菜单下找出并播放试听效果。

如果显示屏上显示“ 空间满 ”，代表没有空间记录新的录音文档，请删除其他的文档以释放空间

8、附加功能

8.1 秒表功能：

短按“ ▶/II ”键可以开始记时，再次短按“ ▶/II ”键暂停记时，短按“ M ”清零，按“ ↵ ”键退出。界面如下

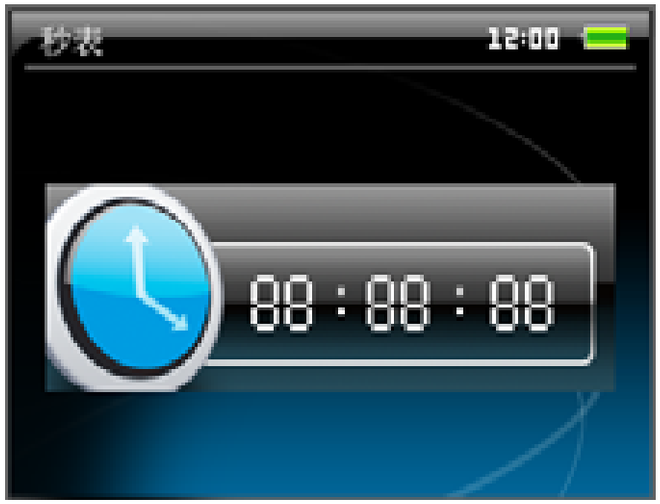

9、资源管理器

资源管理器为本机的一大功能特色,它可以让你更清晰明了的知道机器内部的文件类别及目录，便于文件目录分类别管理及查找。

9.1.删除文件

在资源管理器中，你可以选择你自己喜欢的音乐或视频文件等等，然后短按“ M ”键直接播放；在选择过程中若遇到你不需要的文件时，你可通过短按“ REC ”，则出现删除对话框，选“ 删除文件 ”后短按“ M ”键即执行选中的选项。

10、设置

在主界面中，通过按“ ⏮ ”键或“ ⏭ ”键来选择“ 设置 ”选项，短按“ M ”键进入设置界面，并通过按“ + ”、“ - ”键来选择设置的子项目。

10.1 显示设置

背光时间：5 秒，10 秒，15 秒，20 秒，30 秒，长亮六种选项可选择。

亮度调节： 1， 2， 3， 4， 5 五种选项。级别越高，亮度越暗。

背光显示模式：屏幕全暗和屏幕半暗两种选择。

隐藏状态栏：隐藏和显示（隐藏的内容是时间和电池显示）

10.2 系统设置

固件升级：在此菜单下弹出对话框，提醒是否固件升级，如无固件升级则退出。

系统还原：在此菜单下弹出对话框，提示是否恢复系统默认值

键盘锁时间：10 秒，30 秒，5 分钟，10 分钟，不锁。

可以通过短按“ ▶/II ”键来解锁。

10.3 背景设置：8 种背景设置

10.4 语言选择：

10.5 系统信息：显示厂家名称，产品名称，厂家主版本号，硬件型号，磁盘容量.

10.6 自动关机时间

在此菜单下有： 3 钟， 5 分钟，10 分钟，15 分钟，20 分钟，不自动关机六种选项可供选择。(机器在音乐播放、视频播放、幻灯片播放图片、阅读电子书、充电、使用秒表状态下自动关机设置不能生效)

五、使用USB磁盘

1、USB显示模式

本机为高速 USB2.0 接口，标准移动磁盘功能，支持 windows2000 以上（不需要安装驱动程序）系统，经与 PC 连接后（稍等几秒钟），播放器显示为联机模式。

2、充电显示模式

如果使用过程中电池电量过低，播放器会自动关机。您可以通过随机配送的充电器给电池充电。在充电过程中电池图标显示脉冲，充电完毕时，电池电量显示满格。

六、固件升级

把“ xxxxxx.RKW ”拷入 FLASH 中，在资源管理器中选择该文件，短按“ M ”键，弹出如下界面：

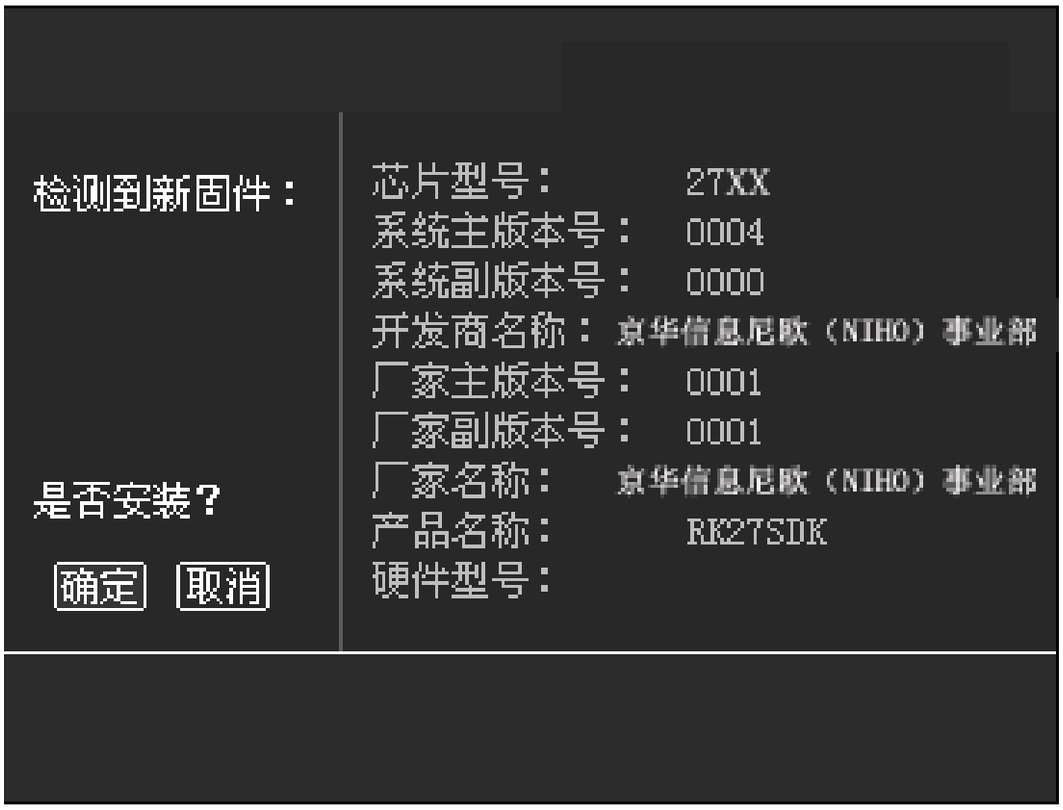

选择“ 确定 ”后，进行在线升级，界面如下：

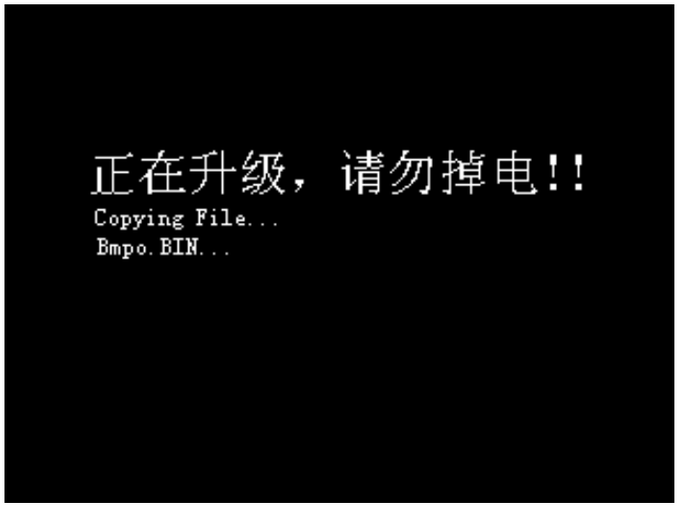

强调一点：升级过程中确保不掉电。

七、故障解决

如果播放器无法正常使用，请检查以下几点：

问题症状	可能原因
无法开机	请查看播放器是否有电？机器程序是否已损坏。
机器死机	请拨动电源开关重新开机。
无法播放	请查看机器是否有电？ 请确保音量并不在 0 状态下，耳机的连接没有问题，确保耳机清洁。 损伤的音乐文件可能制造不同程度噪音，甚至不能播放，确保文件完整。 请重新格式化磁盘。
无法上传/下载文件或在电脑上找不到盘符	请开机后完全插好 USB 线。请重新正确安装驱动程序。
无法录制	请查看是否有足够的内存。请查看是否有电。
文字出现乱码	请确保您选择了正确的语言。

八、产品规格

项目	规格
TFT 屏	2.0 英寸真彩 VGA 显示屏
语言支持	多国语言
数据速率	高速 USB2.0
支持文件格式	音乐：MP3/WMA/WAV/FLAC 录音：WAV 图片：JPEG/GIF
支持视频格式	AVI/RM/ RMVB 等格式
存储媒介	嵌入式 FLASH 内存
电源供应	3.7V 锂电池
工作温度	5 度-40 度
系统支持	Windows SE/ME/2000/XP
附件	用户手册、耳机、充电器、USB 线.

注：本操作手册所列图片仅供参考！产品规格和外观如有更改，恕不另行通知！

申 明

请用户务必在使用过程中自行对资料备份,本公司对于因软件,硬件的误操作,产品维修,电池更换或其它意外情况所引起的个人数据资料的丢失和损坏不负任何责任,也不对由此造成的其它间接损失责任.同时我们无法控制用户对本手册可能造成的误解,因此,本公司将不对在使用本手册过程中可能出现的意外损坏负责,并不对因使用产品而引起的第三方索赔负责。