目　录

一、安全及注意事项……2
二、手机外观……3
三、使用前的准备……5
四、手机简要说明……10
五、手机基本操作……13
六、使用菜单功能……16
七、中英文编辑器操作说明……27
八、附录一……28
常见故障诊断……29
九、附录二 ……29
缩略语及其解释……30

一、 安全及注意事项

为了安全、有效地使用您的手机，请您在使用前阅读以下信息：

- 在化工厂、加油站、油库以及其它爆炸物附近时，请您关机。
- 使手机远离儿童。
- 在驾车过程时，请使用耳机通话装置以保安全；除非在紧急情况下，否则请您在路旁停车，再进行通话；特别是不要在高速驾车中使用手机。
- 请勿在飞机上使用移动电话，在登机前请检查手机是否设置了自动开机功能。
- 在医院不要使用移动电话，以免干扰医疗设备的正常运转，导致医疗事故的发生，如果在心脏起搏器、助听器以及其它一些医疗电子设备附近使用手机时应特别注意，手机可能会干扰这些设备。
- 非原厂附件和配件，不具有保修资格。
- 请勿自行拆卸手机，若您的手机发生故障，请与我们指定的维修处取得联系。
- 严禁手机在没有装上电池时插上充电器充电；取电池时应关掉手机电源，否则会损坏电话记忆。
- 充电必须在通风和散热良好的环境下进行，远离易燃、易爆品。
- 为避免消磁，请保持手机远离磁性物质，如磁碟片、信用卡等。
- 确保手机不与任何液体接触，一旦发生此种情况，请拆下电池并与我们指定的维修处取得联系。
- 避免在温度过高或过低的环境下使用手机，避免将手机暴露在强烈日光下或湿度较高的环境中。
- 不能用液体或含有强洗涤剂的湿布来清洁您的移动电话。
- 使用手机时请不要扔、摔、敲打手机，以免损坏外壳及手机内部元件。
- 不要将旧电池扔进一般生活垃圾中。在有明确规定废旧电池处理的地方，请按照规定的指示处理。

说明：本手册是在中文简体操作模式下的使用说明，在英文操作模式下稍有不同。

警告：*本公司对于不遵守上述建议或不正当使用而造成的后果，将不承担任何责任。*

如本手册中所述内容与您的手机不符，请以手机为准。

本公司有权随时对说明书进行修改，恕不另行通知。

二、 手机外观

您的手机共有 18 个键盘按键，单屏显示。内置振动马达，一个充电器/数据线共用的传输接口.
（以下是话机正面示意图）

（以下是话机侧面示意图）

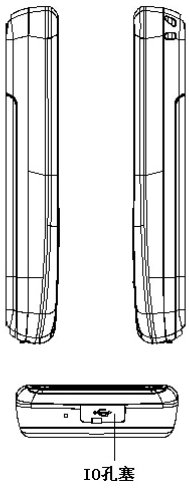
IO孔塞

(以下是话机背面示意图)

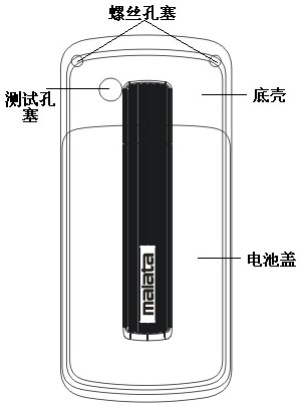

三、 使用前的准备

安装您的SIM卡

当您登记移动电话号码时，您将取得一张由网络供应商提供的SIM卡（用户识别卡）。

有了这张 SIM 卡，您就可以使用该手机的各项功能，在 SIM 卡中存储了许多通信时所需的参数，并可存储个人资料，包括 PIN 码（个人识别码）、电话簿、短消息及其它额外的系统服务。

警告：*请勿扭曲或划伤 SIM 卡，也不要让它接触静电、灰尘或浸水；若 SIM 卡遗失，请立即与您的网络运营商联络,以便寻求协助。*

在安装您的 SIM 卡之前请首先关机。SIM 卡安装在手机的背面。

请按照下面的图示安装 SIM 卡。

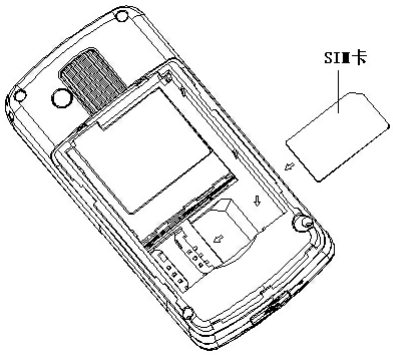

注意：*SIM 卡属于微小物体，请不要让儿童接触 SIM 卡，以免儿童将其误吞入口中！*

安装电池

您的手机适合使用原装电池及配件，电池不使用时，建议您将其放入保护盒内。
请按照下面的图示安装电池。

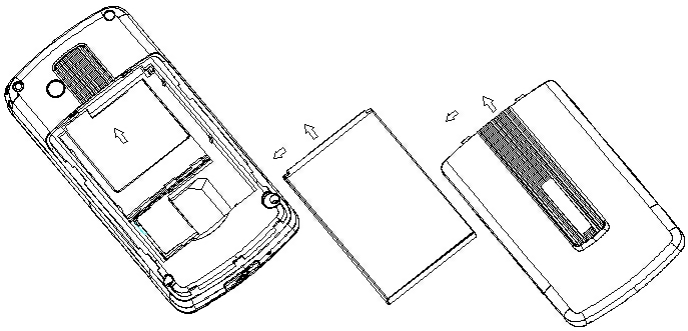

注意：*请按照图示正确操作以防损坏电池接触片。*

为电池充电

新电池必须在连续几次的完全充放电以后，其效能才能达到最佳性能。

当电池电量耗尽时请及时充电，过度放电会损害您的电池。
电池充满后，请及时切断充电器与交流电源的连接，然后再断开与手机的连接。
请按图示连接充电器。

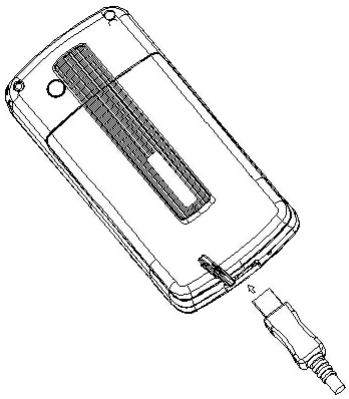

充电时话机屏幕电池容量图标自右向左动画显示，电池充满以后电池容量以满格静止显示。
注意：*电池在充电期间有轻微发热现象，此为正常现象。*

电池的使用

电池的性能受多种因素的影响，包括您的无线承载网络配置、信号强度、使用手机时的温度；您所选择和使用的功能或设置，和手机选择的配件以及您所使用的语音、数据或其它的应用程序模式。

为使电池达到最佳性能，请遵守以下规则：

- 新电池或长期未使用的电池需要较长时间充电；
- 充电时，使电池保持在室温或接近室温环境；
- 经过长期使用，电池会因逐渐损耗而需要较长时间的充电，这属于正常现象。但如果正常充电后发现通话时间减少而充电时间增加，那么您需要购买原厂电池或经本公司认可的电池，劣质配件会损害您的手机并导致危险！
- 由于电池长时间搁置或电池电量过低时，插入充电器需一段时间后才能正常显示充电界面，请用户耐心等待。

注意：*为了您的安全及爱护环境，请不要随地丢弃电池。*

警告：*任何形式的电池短路有可能造成爆炸、火灾或人身伤害等严重后果！*

P1N 码

PIN1 码：用以进入 SIM 卡的个人识别码，可防止他人未经您的许可使用您的 SIM 卡。若您的手机已启动 PIN1 码保护功能，开机时，屏幕会显示“输入 PIN”。输入 PIN1 码的过程中，屏幕会用*代替输入的内容。从网络运营商处取得 SIM 卡的同时，您也会取得此 PIN1 码。

PIN2 码：在使用网络提供的计费通话等特殊功能时所需的个人识别码。

PUK 和 PUK2 码（8 位）

要更改锁定的 PIN 码，需使用 PUK 码（个人解锁码）。要更改锁定的 PIN2 码，需使用 PUK2 码。

如果这两个密码未随 SIM 卡提供，请向当地的服务供应商索取密码。

警告：*如果连续输入三次错误PIN 码，SIM 卡将被锁住，请立即与网络运营商联络以寻求协助解码。自行尝试解码可能导致该SIM 卡永久失效。*

四、手机简要说明

呼叫键

用于发起呼叫（当号码已输入或在电话簿状态下）。在待机状态下，按此键显示近期的通话记录（所有已接、未接、已拨电话号码，最多可显示 90 个号码），在待机状态下，连续按两次可以拨出最近的一次的通话号码。

开/关机键

呼叫状态下用于中止呼叫，通话状态下用于结束通话，或退出菜单返回待机状态，长按住该键 2~3 秒左右，可以打开或关闭手机。

键盘锁

手机可以设置自动键盘锁,用户一段时间内对手机不做任何操作，手机会自动上锁。按左软键+“*”键解锁。长按“*”键可以上锁。

上、下快捷键

上、下快捷键快捷功能用户可以根据需要自定义，手机默认设置待机状态上键进入日历界面, 下键进入创建新信息界面。

数字键

在屏幕拨号盘界面，1－9 键在输入或编辑状态下，输入数字和字符、待机时快速拨号(需要设定后使用)。按住“2~9”键中任意一键两秒以上，可以快速呼出快速拨号列表中的电话号码。

注意：*“1”键在待机状态下长按，代表呼叫语音信箱服务中心，此号码需要事先设定语音信箱中心号码。*

*、# 键在不同的状态或功能菜单中有不同功能：

- 在数字拨号界面，长按“#”键开启或退出静音模式。
- 在数字拨号界面，先输入数字后，长按“*”键可输入“P”字符，长按“0”键可输入“+”，其中“P”以方便呼叫分机；“+”用于拨打国际长途。

提示： P 是暂停三秒然后直接送 DTMF。

屏幕待机显示图标

天线
闹钟启动
短消息提示
电池电量指示
振动
加锁

语言及输入法

您的手机提供中英文输入方法，具体操作请参考关于中英文编辑相关的章节，您可以详细了解各种输入法的方法和彼此间的转换。

来电提示方式

您的手机内置振动马达和蜂鸣器，可以提供以下几种来电模式：

- 响铃
- 振动
- 先振动后铃声
- 先响铃后振动
- 响铃加振动

服务

服务即 SIM 卡工具包，您的手机支持服务功能，具体菜单项目由 SIM 卡和网络共同决定。当网络提供服务业务，并且您的 SIM 卡也支持服务功能时，服务菜单会自动加入到手机服务中。

名词说明

拨打国内电话

◆ 拨打国内电话待机状态下按键盘输入电话号码，然后按拨号键，开始呼叫。如果需要更改电话号码，请按右软键删除字符进行修改。拨号时显示屏会显示拨打动画。对方接通后显示屏上会显示通话状态信息。

◆ 通话结束后请按挂机键挂断电话。

◆ 拨打国内电话为：区号 + 电话号码 + 拨号键

拨打国际电话

◆ 要拨打国际电话，长按“0”键，直到显示屏上出现国际长途电话前缀符号“＋”，这将允许您在不知道当地的国际线路前缀号（例如，在中国是 ＋86）时从任意一个国家拨打电话。

◆ 输入前缀号后，接着输入您要拨打的国家区号的完整的电话号码。国家区号按照通常的惯例，德

国为 49，英国为 44，瑞典为 46 等等。

◆ 拨打固定电话为：“＋”国家代码 + 地区码完整的电话号码 + 拨号键

拨打固定电话分机

◆ 有些固定电话分机不能直接拨通，您需要先拨通总机，再拨分机号。如果您输入电话号码时，在总机号码和分机号码之间插入符号暂停字符“P”，本机就会为您完成所有拨号，自动拨打分机。输入“P”的方法如下：输入数字后,长按 “*”键（此时显示屏上会显示符号“P”）。

◆ 拨打固定电话分机为（不含加号）：
电话号码 + “P” + 分机号 + 拨号键

紧急电话

在任何一个使用数字 GSM 网络的国家，如果您处在网络覆盖范围内（可以通过检查手机显示屏左上角的网络信号强度指示条得知），您都应当能够呼叫紧急服务。如果您的网络供应商没有在该地区提供漫游服务，显示屏上将会显示“可打紧急电话（EMERGENCY CALLS ONLY）”，告诉您只能进行该类呼叫。如果您处在网络覆盖范围内，即使没有 SIM 卡也能进行紧急呼叫。

* 在某些地区，112 （紧急电话）服务是网络运营商所提供的服务，如有异常，可咨询网络运营商！

IMEI

国际移动电话识别码。关闭手机并取下电池，在手机背面即可看到印有此号码条码标签。该号码也存储在手机内，开机后进入屏幕拨号界面输入“*#06#”即可显示出来。

五、 手机基本操作

开机

按住[开/关机]键，可以开启手机。手机屏幕上将显示开机画面，如果 SIM 卡与手机未设置密码保护，然后自动搜索网络。当手机注册到网络后，网络运营商的名称会显示在屏幕中。此时您便可以拨出或接听电话了。

如果开机后屏幕显示“请插入 SIM 卡”，请关机后，检查您的 SIM 卡是否安装正确或尚未安装。

插入 SIM 卡后，话机会自动检验该 SIM 卡是否可用，然后显示屏上会按顺序出现以下提示：

1) “输入 PIN 码”－－ 如果您开启了 SIM 锁。
2) “输入话机锁密码”－－如果您开启了话机锁。
3) “无服务”－－表示注册网络失败，此时无法呼叫。
4) “求救”－－表示注册到其他网络，只允许拨打 112。
5) “查找”－－话机正在搜寻网络，直至找到了合适的服务网络。
6) “中国移动或中国联通”－－表示网络注册成功。

注意： *如果您还不知道 PIN 码，请与您的网络供应商联系。*
手机密码的默认值为“1234”。

关机

如果要关闭手机，请按住[挂机/开关机]键，当屏幕上显示关机动画后，手机关闭。请不要通过直接取下电池的方式关机，如果这样做，容易损害 SIM 卡和导致一些信息丢失，且时间恢复为未设置前时间。

拨打电话

- 待机状态下输入电话号码（若输入的字符有误，请按右软键删除），按拨号键呼叫。如要挂断电话或取消拨号请按[挂机/开关机]键；当电话接通后，屏幕上可以看到通话计时器。
- 使用电话簿拨打电话：进入查找储存在电话簿中的姓名/电话号码，按拨号键呼叫。
- 重拨最近拨打过的电话号码：在待机状态下，按一下呼叫键可查看您最近使用过的（包括未接、已接、已拨）90 个电话号码或姓名的列表。按方向键移动光标条滚动至所需的号码或姓名，然后按呼叫键呼叫。

调整听筒音量

在通话过程中，可以按手机上、下方向键来调整听筒音量。

应答呼叫

当有电话拨入时，根据手机的设置，会以响铃、振动、响铃加振动、先振动后响铃、先响铃后振动来电方式提示。

要接听电话，按[拨号/呼叫]键或左软键。

要拒接电话，按[开/关机]键或右软键。

如果申请了主叫号码识别业务，呼叫时主叫的号码将会显示在屏幕上。如果这个号码已存储在电话簿中，则此号码对应的姓名将显示在屏幕上。

快速拨号

您的手机提供 9 个快捷按键。您可以自定义这些按键对应的电话号码（具体描述见“设置/话机设置/快捷方式/快速拨号”）。这样只要在待机状态下长按[2~9]键，您就可以快速发起呼叫；[1]键特定为语音信箱号码的快速拨号，在信息/语音信箱/语音信箱号码中设置后，长按此键可使用。

注意：*快速拨号必须要长按住[2~9]键 2 秒钟以上。如果您拨出的号码键没有在“设置/话机设置/快捷方式/快速拨号”中定义，则无法拨出。*

发送 DTMF 信号

当设置了发送 DTMF 信号功能，在通话过程中，您在数字键盘上所按下的数字键以及*和#键，将以 DTMF 信号的形式发送到对方。如果不打开此项功能，将可能无法实现拨打分机号码等功能。

呼叫保持

如果您申请了呼叫保持的增值业务，那么在通话过程中进入选项可以出现以下功能菜单：

- 喇叭开：开启免提。
- 静音：可将话筒关闭/打开。
- 按键无声：关闭/打开通话中按键声音。

◆ 电话簿：可以进入电话簿目录。
◆ 发送 DTMF：可以设置是否发送 DTMF 信号。
◆ 信息：可以进入短消息目录。

注意：*有些菜单项只在特定的情况下才出现，或需要当地网络支持，如："新通话"，详情请咨询网络运营商。*

未接电话

当用户有未接电话，屏幕显示一个未接电话提示语，用户可进入读取未接电话。

连接语音信箱

您的手机允许您将呼入电话转移接到语音信箱，然后会收到一个关于有语音留言的通知。（语音信箱中心号码必须预先设置好且 SIM 卡支持并开通）

六、 使用菜单功能

电话记录

您的手机可以记录未接电话、已接电话和已拨电话的电话号码，还可记录所有通话的时间和费用。手机如果在开机状态且位于网络服务区内时，在网络支持情况下，它才能记录未接电话和来电显示。在未接电话、已接电话和已拨电话功能列表下，您可以查看通话的日期和时间，可对通话记录中的号码进行编辑或删除,也可直接拨号或保存至电话簿。

1．未接电话：可查看最近 30 个您未接听的电话号码的列表（需网络支持）。
提示：当手机显示未接电话的提示信息时，按"预览"可进入未接电话号码列表。按方向键移动光标条滚动至需要回电的号码，然后按呼叫键可拨打该号码。

2．已接电话：可查看最近 30 个已接听来电的电话号码的列表（需网络支持）。

3．已拨电话：可查看最近 30 个您已拨出或试拨过的电话号码的列表。

4．全部删除：可删除最近通话记录。您可以选择删除最近通话记录中的所有的呼叫记录，或仅删除未接电话、已接电话、已拨电话列表中的号码。

5.通话时间：

- ✧ 最后通话时间：通过此功能可以查询上次的通话时长；
- ✧ 拨出电话时间：通过此功能可以查询全部的已拨通话时长；
- ✧ 已接电话时间：通过此功能可以查询全部的已接通电话时长；
- ✧ 重新设置时间：通过此功能可以清除所有通话时长记录;重新设置时间时需输入密码,默认密码为 1122.

注意：*服务供应商单据中的实际通话和服务时间可能会与之有所不同，这取决于网络功能、记账的去零取整和税收等因素，*详情请咨询网络运营商。

6.呼叫费用：此功能需网络服务供应商支持。

- ✧ 最后通话费用：通过此功能可以查询上次通话的话费；
- ✧ 费用总数：通过此功能可以查询全部的话费；
- ✧ 最大费用：查询设置最大费用金额。
- ✧ 重设计算器：通过此功能可以清除费用。设置时需输入 PIN2 码。
- ✧ 设置最大费用限制：可将通话费用限定在指定数量的计价单位或货币单位内。设置通话费用时需输入 PIN2 码。
- ✧ 价格/单项：此功能需网络支持，具体详情请咨询网络运营商。

SIM 卡服务

即 STK 服务，需要您的手机 SIM 卡支持，根据 SIM 卡提供的服务，将有新的菜单选项出现。

显示设置

1.墙纸：设置手机待机图片显示；

2.问候语：设置开机问候语；

3.颜色：设置手机背景色；

4.对比度：设置手机显示屏的对比度；

5.亮度：设置手机显示屏的亮度；

6.背光：设置手机背光时长。

电话簿

- 手机支持 250 组号码。

- 支持快速拨号，待机拨号界面长按数字键 2 秒以上直接拨出预先设置好的快捷速拨号码。

1．**查找：**输入查找的姓名，然后在电话簿中“搜寻”，找到最匹配记录。

2．**新建：**在 SIM 或手机上 1 条记录可以记录条目有姓名、电话号码。

3．**全部删除：**删除所有记录，或者分别删除 SIM 卡或手机中的记录。

4．**设置群组：**每项组群可设置不同的铃声、信息音、图像和群组名以区别不同的来电。

5．**存储状况：**查看 SIM 卡和手机的电话簿已使用的容量。

6．**浏览：**选择查看全部电话记录或者分别查看 SIM 卡和手机的电话记录；

信息

信息功能是一种网络服务，您可能需要先向网络运营商申请，才能发送和接收短消息。

您的手机支持发送短消息的功能。短消息是先发到网络的短消息中心，然后网络再向目的用户（GSM 用户）发送。如果用户没有开机或不能接收短消息（存储器满），网络将暂时保存此消息，保存期限由发送用户设置和服务运营商共同决定。

使用信息服务，您的手机可以发送和接收连锁文字信息，发送连锁信息可能影响信息的费用。有关更多详情，请向您的服务供应商咨询。

如果信息容量已满，在屏幕顶行显示一个闪烁的短信图标；需对已有短消息进行删除后，才可正常接收短信。

如果对方已经接收到短信，则可以听到手机的消息报告提示音（若短消息信息状态报告设置为开）。

注意：*当您通过信息网络服务发送信息时，手机可能会显示“发送成功”。这表示手机已将信息发送至手机内设置的信息中心邮箱。但并不表示指定收件人已收到信息。有关信息服务的更多详情，请向您的网络供应商咨询。*

1. 创建新的信息

您可以在此菜单中创建短消息。

每条短信容量可达 335 个汉字，但要注意部分城市或地区不支持超过 70 个汉字（或 1530 字长的英文字符）的长短信息。写信息时，按“*”键进行输入法切换，选择相应的输入法输入文本；按右软键删除光标前的 1 个字符，长按右软键删除所有字符；按挂机键返回待机状态；上、下方向键选择字符，按左软键“选择”输入选中字符。

您的手机支持发送字符数超过 70（普通文字信息的字数限制）的连锁信息。如果信息包含的字符数超出 70，则会作为两条或更多的普通文字信息发出。

注意：*仅当您的网络运营商或服务供应商支持时才可以使用图片信息功能。只有具备图片信息功能的手机才能接收和显示图片信息。但有些图片信息的正常显示，须手机支持。详情请咨询网络运营商。*

2. 收件箱

您可以在收件箱中查看已收到的短消息。

- ✧ 删除：删除当前短消息。
- ✧ 发送：可以直接转发此短信给他人。
- ✧ 短信回复：对接收到的短消息进行文本回复。
- ✧ 回电：直接拨打发信人号码。
- ✧ 提取号码：提取发信人号码，可进行呼叫、粘贴、发送信息等功能。

✧ 移动至手机/SIM 卡：移动短信到手机/SIM 上。

3. 发件箱

在发送消息时选择“发送并保存”，储存的消息将保存到发件箱中；也可将您编辑的信息直接储存到发件箱中，此时在发件箱中显示为“无号码”，即为无传送目的地；并可对保存发件箱中短信进行删除、发送、提取号码、移动至 SIM 卡/手机。

4. 预设信息

对预设信息进行编辑、发送信息和删除。

5. 全部删除

可删除手机/SIM 卡中的收件箱、发件箱和广播信息中的信息。

6. 设置

您可以在此菜单内对短消息的一些参数进行设置。

✧ 信息中心号：要发送短信，必须先输入本地的短信中心号码。（短信中心号码由网络运营商提供，详情请咨询网络运营商）

✧ 信息有效期：设置在短信中心保存的时间，分别为 1 小时、6 小时、24 小时、1 周、最大。

✧ 信息状态报告：设置发送回执。

7. 语音邮箱

语音信箱是一项网络服务，您可能需要先申请开通该项服务。有关更多信息及语音信箱号码，请向您的服务供应商咨询。

✧ 呼叫语音信箱：可拨打您在语音信箱号码菜单中储存的语音信箱号码。

✧ 语音信箱号码：可编辑、删除您的语音信箱号码，按确定可储存该号码。

提示：在待机状态下，设定好语音信箱号码后，按住 1 键可呼叫语音信箱号码。

8. 广播信息

广播信息是由网络运营商在特定的区域，向区域内所有 GSM 用户发送一些类似天气预报、交通状况等信息的服务。

注意：*广播信息功能的实现需要网络支持，详情请咨询网络运营商。*

✧ 读取：若开启“接收信息”功能，才能读取已接收的消息，需要开通相应的服务。

✧ 接收信息：开启/关闭读取消息的功能。

✧ 接收频道：选择、增加频道、编辑与删除频道号码。

✧ 语言：设定可以接收信息的语言。

铃声设置

1．铃声：设置手机来电铃声；

2．铃声音量：设置手机来电时的铃声音量；

3．响铃方式：可设置响铃、振动、响铃加振动、先振动后响铃、先响铃后振动五种类型；

4．按键音：设置按键声音开/关；

5．按键音量：设置按键音的音量大小；

6．信息音：设置接收信息提示声音等提示方式；

7．**提示音**：可以设置发生错误、分钟时间提示、连接系统时有无声音提示。

工具箱

1. 日历

此功能可通过闹铃提醒您安排的行程，也可记录您的行程安排。上、下键控制滚动至所需的日期，当天的日期会以蓝色方框标出。如果某日已设置了记事簿，则该日期会自动加方框；

在日历界面按右软键选择“选项”有以下菜单：

- ✧ 记事簿：查看所有记事簿记录并对其操作；
- ✧ 全部删除：删除所有记事簿记录；
- ✧ 跳至指定日期：可直接跳至指定日期上；
- ✧ 退出：退至日历。

要查看某日的所有记事簿，请把光标停留在该日期上并选择进入，查看记事簿即可。此时按左软键可新建当日新的记事簿，按右软键选择“选项”可对当前记事簿进行如下操作：

- ✧ 编辑：编辑当前记事簿内容；
- ✧ 闹铃：可重新设置当前记事簿时间；
- ✧ 删除：删除当前记事簿；
- ✧ 复制到：可把当前记事簿复制至其它日期；
- ✧ 移动到：可把当前记事簿移动至其它日期。

备注：*按上、下方向键可浏览记录簿；“#”顺向顺序浏览“*”键逆向顺序浏览。*

2. 闹铃

您在使用闹铃功能时的时间格式将会和时钟功能中的时间格式相一致。当手机处于关机状态时，只要电池中有充足的电量，闹钟就会启动工作。闹钟时间到，手机会发出提示音，并在屏幕上显示当前闹铃方式、时间和日期。

- ✧ 单次闹铃：设置只闹一次闹铃；
- ✧ 每日闹铃：设置每日的闹铃；
- ✧ 叫醒闹铃：设置星期一到五、星期一至六的闹铃。
- ✧ 取消全部闹铃：取消设置的全部闹铃。

3. 计算器

有“*、÷、+、-”四个运算符；

- ✧ 左软键：执行“*/÷”转换；
- ✧ 上方向键：可输入“+”；
- ✧ 按下方向键：可输入“-”；
- ✧ 右方向键：“C”清除功能；
- ✧ “*”键：可“+/-”转换；
- ✧ “#”：可添加小数点；
- ✧ 呼叫键：可输入“=”得出结果。

注意：*此计算器精确度有限且仅可用于简单的计算。*

4. 货币对换器

输入兑换率然后按“确定”。输入待换算的“本地货币”，选择“确定”就可以转换为外国货币。再按左软键选择“重新设置”时可以恢复为之前输入兑换率界面，可重新输入新的兑换率。

网络服务

1.网络选择

✧ 自动搜索：由手机自动选择可用网络；

✧ 人工搜索：只登录用户指定的网络，当这个网络不可用时，话机不会自动注册其它网络。

2.呼叫等待

可激活或取消呼叫等待功能。在进行呼叫保持和多方通话时必须先激活这个功能才可能实现，具体的实现需要网络的支持。*详情请咨询网络运营商。*

3.呼叫转移

✧ 无条件转移：网络将无条件地将您的所有来电转移；
✧ 用户忙转移：当您正在通话时，网络将您的来电转移；
✧ 无应答转移：当您的手机在一定时间未接听来电时，网络将您的来电转移；
✧ 不可达转移：当网络不能找到您的手机时（关机或出服务区），网络将您的来电转移；
✧ 全部取消：取消所有转移功能。

4.禁止呼叫

✧ 所有拨出电话：禁止所有打出电话；
✧ 国际：禁止打出国际电话；
✧ 除了国内：在国外时，只能拨打所在国家的电话号码和本国（即您的服务提供商所在国 家）的电话号码；
✧ 所有来电：禁止所有来电；
✧ 在国外时：禁止国外来电；
✧ 全部取消：取消所有禁止设置。
✧ 更改密码：更改禁止呼叫密码。

5.呼叫 ID（根据网络而定）

- ✧ 默认值：通话时，按系统预设的方式发送本机号码。
- ✧ 隐藏号码：通话时，不向系统发送本机号码。如果系统不支持此项功能，可能导致不能拨打电话。
- ✧ 发送号码：通话时，向系统发送本机号码。

设置

1．时间＆日期：通过此菜单可以设置时间、设置日期、时间格式。

✧ 设置时间：设置当前时间

✧ 设置日期：设置当前日期

✧ 时间格式：设置时间显示格式

注意：*如果将电池从手机中取出或电池电量已耗尽了很长时间，则当您重新装入电池或为电池充电后重新开机时，可能需要重新设定时间。*

2．话机设置：可对手机语言、安全模式、自动键盘锁、应答方式、快捷方式、自动开关机进行设置。

✧ 语言：选择手机显示所使用的语言（本手机支持：英文、简体中文、繁体中文），默认为简体中文。

✧ 安全模式：

- ■ PIN 码：开启或关闭 PIN 码。
- ■ 更改 PIN 码：根据网络运营商提供的 PIN 码，更改为个人易记数字。
- ■ 话机锁：开启或关闭话机锁。
- ■ 更改密码：话机锁密码出厂默认密码为“1122”，您可将默认的密码“1122”改为
- ■ 己易记的 4—8 位数字符号。
- ■ SIM 卡锁：开启或关闭 SIM 卡锁。
- ■ 固定拨号：开启或关闭固定拨号，需输入 PIN2 码。
- ■ 更改 PIN2 码：根据网络运营商提供的 PIN2 码，更改为个人易记数字。

✧ 自动键盘锁：开启或关闭键盘锁。您的手机提供了自动键盘锁的功能，当到一定时间键盘自动

锁上，包括：15 秒、30 秒、1 分钟、2 分钟、关。

✧ 应答方式：提供呼叫键和任意键为应答方式。

✧ 快捷方式：快速拨号：编辑相应快速拨号号码清单后可以通过在待机界面，长按相应的单键（2 至 9 键）来拨打指定给该键的号码。

快捷功能键：设置方向键（上下）在待机界面的功能快捷键。

✧ 自动开关机：开启或关闭自动开关机，设置手机的指定的开、关机时间。

特别提醒：*在禁止使用手机的特定区域（如机舱内），请您在进入该区域前务必确认定时开机功能是否关闭，以免发生异常事故。*

3．本机号码：可编辑两个本机号码。

4．其他设置：设置开启或关闭自动重拨功能。

5．恢复出厂设置：可对手机全部、话机设置、铃声设置、显示设置进行重新设置。

7．中英文编辑器操作说明

您的手机提供了多种便捷的文字输入方法以配合其他功能的使用。在需要输入文字的地方，按键盘可直接输入。

注意：*按需要输入文字的区域进入编辑文本界面，输入屏幕中会自动以该区域的输入方式显示输入法。（如：需要输入联系人的号码处，会自动显示数字键盘）*

基本字母输入法

选择“AB”“ab”后，按键盘上的字母对应数字键可以输入大、小写字母；按键多次可对该键盘字进行转换。

数字输入法

选择“123”，按键盘上的对应数字键可以输入相应数字。

拼音输入法

选择“拼音”输入法后，可以用拼音方法输入汉字。按照所需要字的拼音顺序，按键盘上对应的字母，被输入的字母或字母组合出现在拼音显示区，按方向键可切换拼音字母或音节，对应的汉字出现在候选字区。找到所需汉字的显示后，按左软键“选择”，该字将被输入到输入栏中光标处。拼音输入法也支持联想功能。

笔划输入法

数字键“1”至“5”为笔划输入键，分别可输入横、竖、撇、点、折五种笔划，另外“6”键难辩认笔划 。

智能英文输入

智能英文的输入只要选择对应的按键（无需多次点击该按键切换字符），连续输入字符即可在文字候选栏中出现想输入的英文。如想输入 word，则依次输入 w、o、r、d 对应的数字键，则可在文字候选栏中出现该文字。若需要输入空格，则按一次 0 键。

标点符号

选择“标点符号”，键盘上的对应数字键可以输入相应符号。在其它输入法状态下按“1”可转换输入标点符号。

8．附录一

常见故障诊断

故障现象	可能的原因
不能开机	1、 电池是否有电； 2、 电池放置是否正确。
SIM 卡出错	1、 SIM 卡脏污，清洁 SIM 卡； 2、 重新安装 SIM 卡； 3、 SIM 卡已损坏，更换 SIM 卡。
收讯不良	检查显示屏上的信号强度指示标记，在此信号的格数为 6 格表示信号强，2 格以下表示信号较弱。
电话不能呼出	1、您可能设置了隐藏本机号码，但您的网络运营商并不提供该服务； 2、可能周围环境有强烈的干扰信号； 3、可能您激活了禁止呼叫功能；
电池不充电	1、可能电池已经过度放电，需要连接充电器一段时间后才能充电； 2、电池性能已经恶化。
无法连上网络	1、信号太弱，或是周围有无线干扰； 2、SIM 卡安装是否正确，是否接触不良或 SIM 卡已损坏？如 SIM 卡损坏，请您咨询网络服务运营商。

9. 附录二

缩略语及其解释

SMS	Short Message Service（短消息业务）

SIM	Subscriber Identity Module（用户识别卡）
GSM	Global System for Mobile Communication （全球数字蜂窝移动通信系统）
PIN	Personal Identity Number（个人识别码）
PUK	PIN Unblocking Key（PIN 码解锁）
IMEI	International Mobile Equipment Identity （国际移动设备识别码）
CB	Cell Broadcast （小区广播）