ONN 欧恩®

国际品质 创新无限

M2「时尚版」

Tablet Device

快速指南>>>
平板电脑使用说明

M2 时尚版简易说明书

◆ 注意事项

此说明书为简易版本，用户如需阅读详细版可到本机内置文件中读取或到 ONN 官方网站下载。欧恩官方网站（http://www.onnchina.com）

为了能发挥新平板电脑全部性能，以避免操作使用不当，请在使用本产品之前详细阅读此操作手册，谢谢。

1. 不要在热、冷、多尘、潮湿等环境下放置平板电脑。

2. 在使用本品时，不要让平板电脑摔落或使硬物撞击 TFT 屏幕，这样会导致屏幕磨花，使 TFT 显示不正常。因为人为或者其它不可抗力造成的产品损坏由用户负责。

3. 尽量避免在干燥的环境下操作平板电脑，以防静电。

4. 以下情况下请进行充电：

A 电池显示没电图标时；

B 平板电脑自动关机或开机又自动关机；

C 操作无反应。

注意：本机使用的是 2000mA/5V 或 1500mA/5V 充电器，如因用户使用其它充电器充电而造成的一切损失本公司不负任何责任。

5. 不要在平板电脑上放置重物品，否则会损坏平板电脑。

6. 本机在作为移动硬盘使用时，用户请按照正确文件管理操作方法导出文件，任何错误操作导致文件丢失，本公司概不负责。

7. 由于平板电脑内软件会用去存储器中的一小部分空间并且计算机内存储容量的进制不同，所以在操作系统中显示的存储器容量会小于标准值，这是符合有关规定。

8. 如果存储器发生改变或有破坏现象，使平板电脑无法正常使用，用户可在电脑上对平板电脑进行格式化。

注意：本公司保留改进产品权利。不同硬件和软件版本的产品的性能和功能可能会产生一定的差异，因此发生的变化，将不另行通知。

◆ **认识机器**

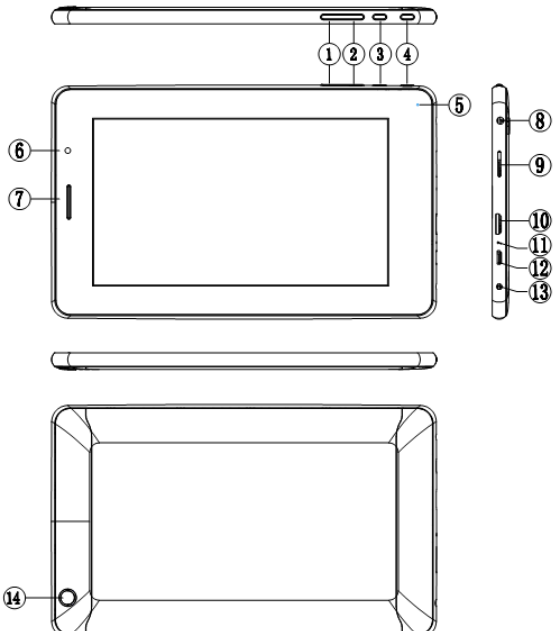

1. “ v+ ”按一下加音量
2. “ v－ ”按一下减音量
3. “ ”键：短按为返回主界面
4. “ ”键：短按休眠/唤醒功能，长按开关机功能，机器异常时长按 10 秒系统复位功能。
5. 电源指示灯。
6. 前置摄像头
7. 喇叭
8. 耳机座：耳机线接口
9. TF 卡：TF 卡插槽位置

10. 支持 HDMI 接口。

11. 麦克风输入口。

12. 迷你 USB 座：连接线接口。

13. DC 座：外接 5VDC 充电器的接口。

14. 后置摄像头。

◆ 主要功能：

1. 7. 0 寸（1024*600）IPS 全视角 16:9 液晶高清显示屏.

2. 本机搭载最具应用潜力的 Android4.0 智能操作系统，内置 Wi-Fi 无线模块，支持在有热点或者 WIFI 无线网络的地方接入网络，可提供包括网页浏览、新闻资讯、即时通讯、邮件、微博、在线游戏、在线影音、股票行情、天气预报、地图、趣味软件等在内 100000 种应用体验。

3.本机搭载了全新的 WIDGET 全控件界面系统，采用全局可移动插件、图标设计和突破传统的五页面主菜单，桌面上直接操作功能插件无比便捷、有趣，WIDGET 的精彩表现将带来前所未有的触控体验。

4.内置 G-Sensor 重力感应装置，根据握持方向自动旋转显示内容，让您在各种应用下选择最适合的视角，还能让您体验超爽的 G-Sensor 重力感应游戏。

5.多媒体视频格式支持：全面支持高清 2160P，WMV/ASF/MP4/3GP/3G2M4V/AVI/MJPEG/RV10/DivX/VC-1/MPEG-2/MPEG-4/H.263/H.264 等格式的视频文件。

6.多媒体音频格式支持：AAC, AAC+, eAAC+, AMR-NB, AMR-WB, QCP, MP3, WMA, WAV, MIDI, M4A 支持多任务操作。

7.支持高清 JPG, JPEG, GIF, BMP, PNG 等格式图片文件，支持缩略图浏览、幻灯片播放、画面旋转、画面缩放等功能。

8.存储设备：除内置存储器外，还支持 TF 扩展，最大可支持 32GB。

9.支持接口：耳机接口、Mini USB 接口、TF 扩展槽、电源接口。

10. 支持 HDMI 接口。

11.支持高清摄像/录相功能。

12.3G 网卡支持；支持中兴（联通）MF637U 等。

◆ 快速指南

●**开机及解锁：**关机状态下，长按“ ⏻ ”键 3 秒， 系统进入 **Android** 开机进度条，100 秒左右进入系统桌面，屏处于锁屏状态，需要按住🔒锁图标往右拉到🔓位置，机器自动解锁并进入主界面，如下图：

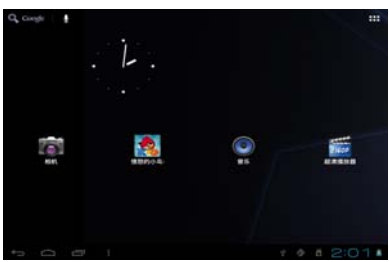

● **省电模式及锁屏：**开机后短按一下“ ⏻ ”按钮，系统进入 SLEEP 省电模式，屏幕为黑屏，同时也进入锁屏状态。再按一下“ ⏻ ”按钮，系统在 1S 内恢复亮屏状态。

● **关机：**在开机状态下，长按开关键 3 秒，屏幕显示关机确认界面，选择关机选项确认,系统即自动关机。

【注意】在电量低时，机器会连续报警，若不充电，机器将会自动关机；如果不能开机，请先检查机器电池是否有电，在保证有一定电量的前提下，再尝试开机。

● **桌面功能图标定义**

：任何界面下点击返回主页面；：系统已识别到新设备通知栏。

：电量图标，显示当前剩余电量；：表示已设置闹钟功能。

10:41：显示当前系统时间；：音量-；：返回键。

：音量+；：菜单；：功能模块菜单；：上网浏览器

Google：Google 搜索；：桌面切换。

：WIFI 开启和关闭开关工具条；：设置图标。

◆ **WIFI 设置**

● **打开 WIFI 设置：**点击功能模块菜单图标，进入功能菜单列表，点击“设置”进入设置页面，选择“Wi-Fi”点击“Wi-Fi”后面的方框打开“Wi-Fi”功能，系统会自动寻找 WIFI 网络信号如下图已找到一个 WIFI 网络信号：

● **设置 WIFI 和连接网络：**点击需要连接的 WIFI 网络名，例如点击“szdaza”出现提示输入无线密码的界面，输入正确的密码后点击“完成”并选择连接。系统会自动连接并分配 IP 地址，连接成功会提示“已连接”，点击网络名也会出现连接状态信息，如下图：

◆ APK 安装器

● 本机支持第三方基于Android平台的应用程序，大部分应用程序可以从网络上获取，将其拷入本机flash或T－Flash卡和外置USB中，然后进行安装使用。点击“文件管理”进入文件存储列表，如下图：

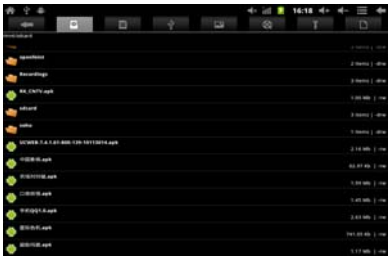

 和 分别对应flash内存盘和T-Flash卡存储盘， 代表外置USB.

在相应的存储器中选择想要安装的APK文件进入安装界面，点击“安装”，机器自动安装该软件。如下图：

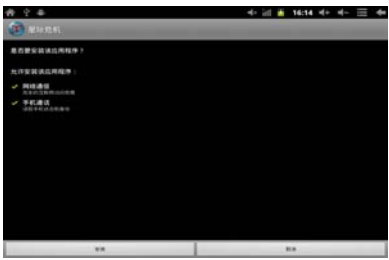

◆ 电子邮件

● 在WIFI正常连接的情况下，点击主菜单或桌面的“电子邮件”图标 进入邮箱登陆界面。如下图：

● 如已有电子邮箱帐户，直接点击输入用户名及密码并点击“下一步”按步聚登录，如没有请先注册后再登录。

◆ 设置

● 在主菜单或桌面上点击设置图标 进入设置菜单，可根据需要对（Wi-Fi、声音、显示、位置服务和安全、应用程序）等功能进行设置，按住屏幕向上或下拉动实现翻页。如下图：